Suiveur de Ligne (7)

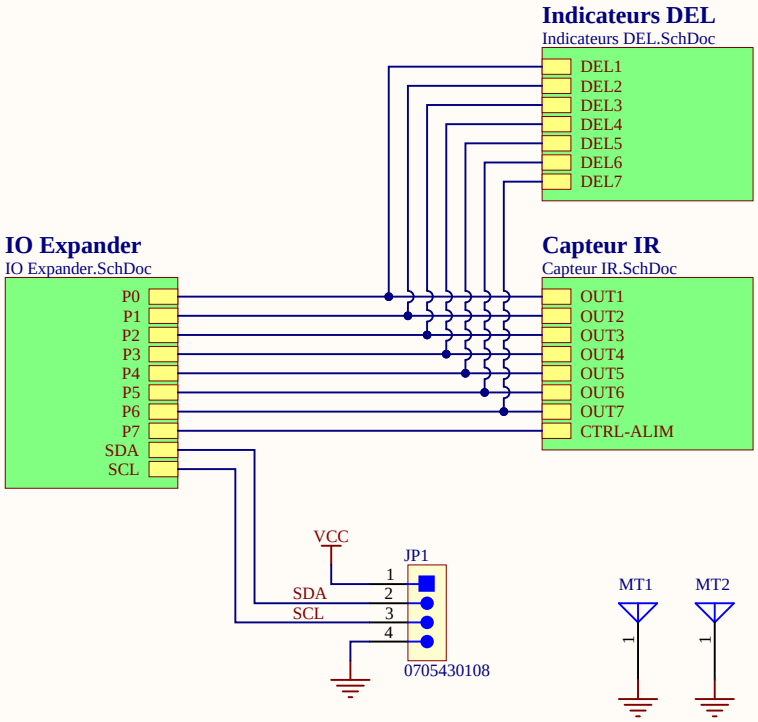

CONDIV0096	CONNECTEUR HOUSING 4 CONTACTS .100	AV-Q06
PTSO0226	CONNECTEUR HOUSING 4 POSITIONS .100	AV-Q13-226
CONDIV0080	BROCHES POUR CONNECTEUR FEMELLE	AV-Q06--R14-

Revision B

Layout: **ajouter des via Stitching, améliorations mineures: mods grosseur des via, trace d'Alimentation, harmonisation avec les nouveaux standards du Cégep**

SCH:
harmonisation avec les nouveaux standards du Cégep
ajout pull-up sur SDA et SCL
ajout provision changement d'adresse I2C
ajout de condensateurs (decoupling et bulk)
ajout info des pièces pour BOM

Titre : Suiveur de Ligne (7)			*Cegep Limoilou* *1300, 8e Avenue* *Québec, QC* *Canada* *G1J 5L5*
Conception : AC/KC	Approbation : *	Révision : Rev.B	
Date : 2026-02-21	Heure : 18:23:23	Feuille 1 de 1	
Fichier : SuiveurLigne7.SchDoc			

Cégep Limoilou

Suiveur de Ligne (7)
IO Expander

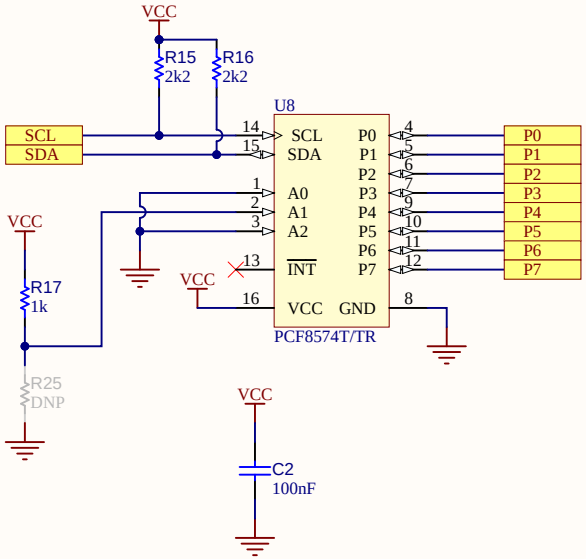

Titre : IO Expander			Cegep Limoilou 1300, 8e Avenue Québec, QC Canada G1J 5L5
Conception : AC/KC	Approbation : *	Révision : Rev.B	
Date : 2026-02-21	Heure : 18:23:23	Feuille 1 de 1	
Fichier : IO Expander.SchDoc			

Cégep Limoilou

Suiveur de Ligne (7)
Indicateurs DEL

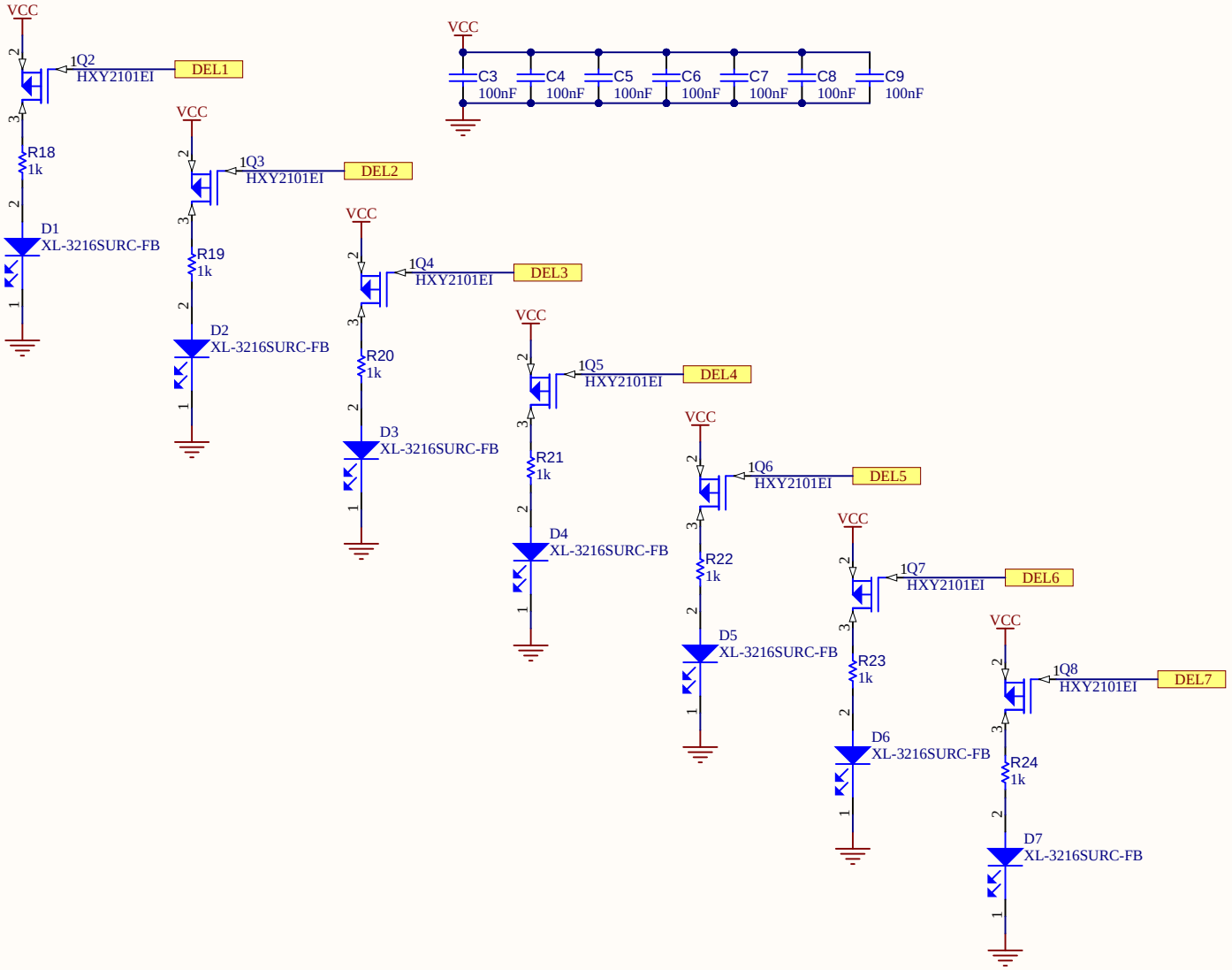

Titre : Indicateurs DEL			Cegep Limoilou 1300, 8e Avenue Québec, QC Canada G1J 5L5
Conception : AC/KC	Approbation : *	Révision : Rev.B	
Date : 2026-02-21	Heure : 18:23:23	Feuille 1 de 1	
Fichier : Indicateurs DEL.SchDoc			

Cégep Limoilou

Suiveur de Ligne (7)
Capteurs IR

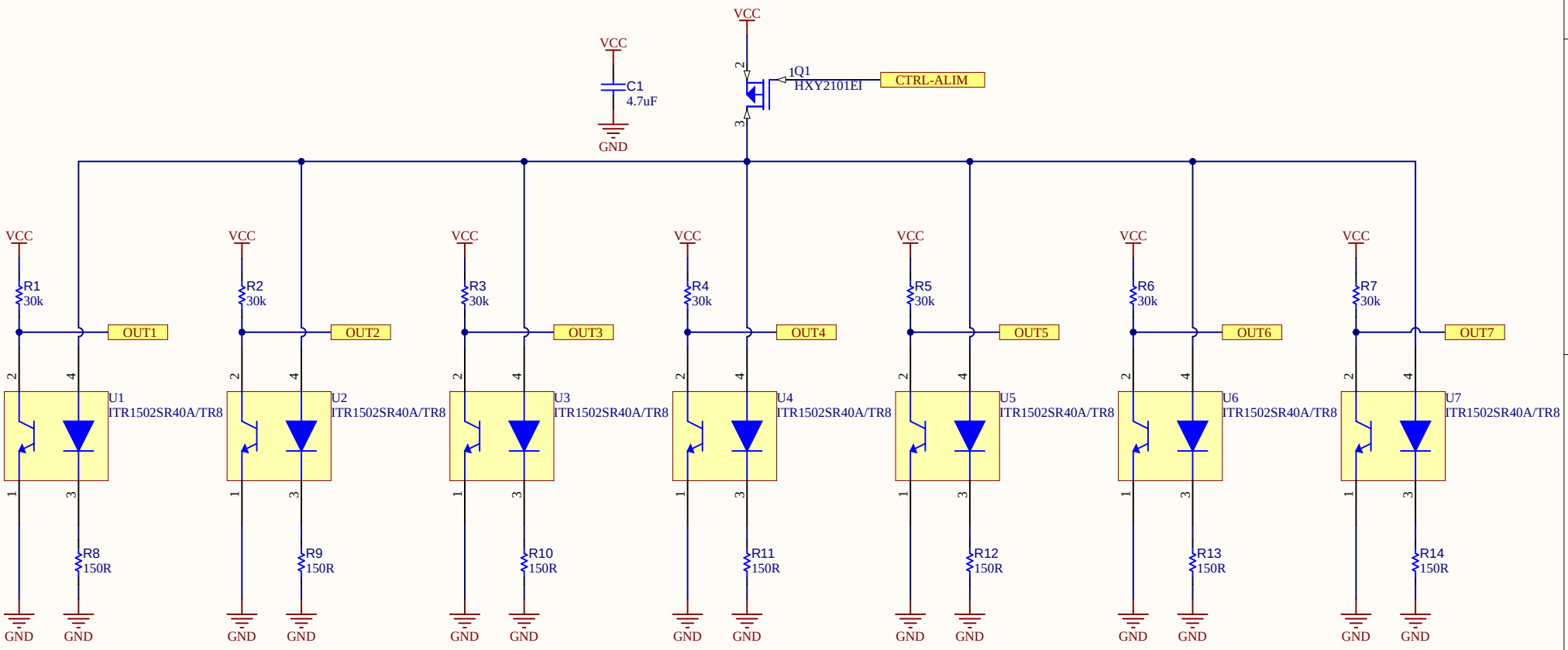

Diode IR
Vf max = 1.4V
I = (3.3V - 1.4V) / 180ohms
I = 10.6mA

Transistor
Ic on min = 60uA
Vout = Vcc - Ic*R
Vout = 3.3V - 60uA*42.2k
Vout =

Titre : Capteurs IR			Cegep Limoilou 1300, 8e Avenue Québec, QC Canada G1J 5L5
Conception : AC/KC	Approbation : *	Révision : Rev.B	
Date : 2026-02-21	Heure : 18:23:23	Feuille 1 de 1	
Fichier : Capteur IR.SchDoc			

Cégep Limoilou